TECHLIFT
Toujours plus haut !

Transpalette électrique marche arrière

Déplacer de lourdes charges ***sans effort.*** *Ils sont conçus pour s'adapter à vos opérations et en* ***augmenter la productivité.***

Le futur bourreau de travail de vos entrepôts

Le transpalette à conducteur à pied modèle CBD20-J est conçu pour charger et décharger des remorques avec aisance dans le contexte de manutention de charges lourdes. Grâce à ses commandes ergonomiques, sa fourche robuste et sa construction durable de bout en bout, vos caristes seront en mesure de déplacer les palettes avec aisance.

ÉLABORER AFIN DE VOUS OFFRIR UN MAXIMUM DE PRODUCTIVITÉ SANS EFFORT.

techlift.ca

Transpalette

Transpalette électrique marche arrière

MODÈLE	CBD20J
Capacité de levage	4500 lb
Centre de charge	24 po
Type de conduite	Marcheur
Type de roue	Polyuréthane
Hauteur de levage max.	7,9 po
Largeur de fourche	21,7/28 po
Longueur de fourche	45,3 po
Longueur totale	67,2 po
Largeur totale	27,5 po
Hauteur total (incluant poignée)	45,9 po
Rayon de braquage min.	58,7 po
Largeur min. de l'allée pour palettes 40x48	75,2 po
Vitesse de déplacement max. (chargé/allège)	4,2/4,5 KM/H
Vitesse de levage (chargé/allège)	0,8/1 in/s
Moteur de traction	0,75 KW
Batterie - Voltage/Ampérage	24/100 V/Ah
Contrôlleurs	Curtis
Poids de la batterie	120 lb
Poids total incluant la batterie	735 lb

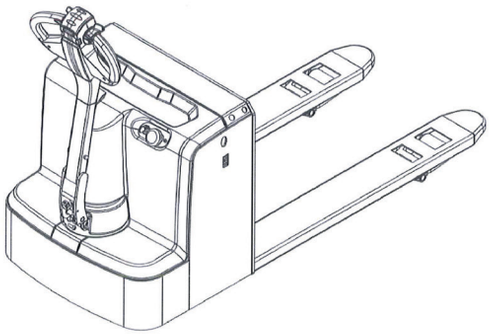

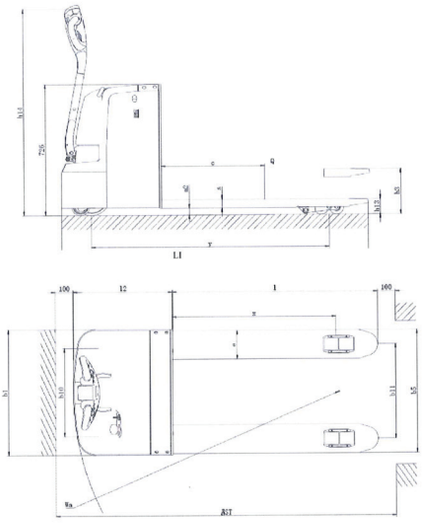

CARACTÉRISTIQUES

Poignée de contrôle multifonction avec poignées ergonomiquement inclinées

Double molettes de pouce pour le contrôle de direction et de vitesse de déplacement

Boutons de levée / abaissement et de klaxon intuitivement positionnés

Poignée de contrôle à faible effort

Notre transpalette électrique à conduite à pied de HELI facilite la manutention de charges lourdes dans l'entrepôt, de manière efficace, pratique et productive. Que vous utilisiez une zone de préparation pour le chargement et le déchargement ou que vous ayez besoin d'une solution pour des tâches de manutention de matériaux ponctuelles, le CBD20-J est un atout pour presque toutes les applications.